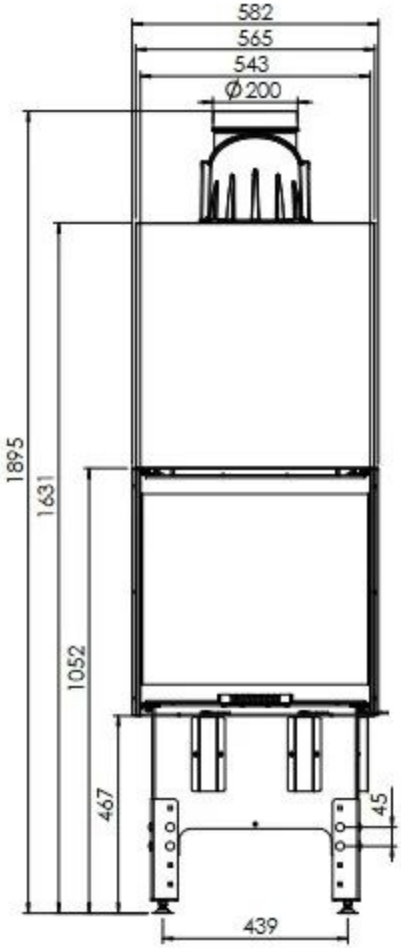
582
565
543
Ø 200
1895
1631
1052
467
45
439

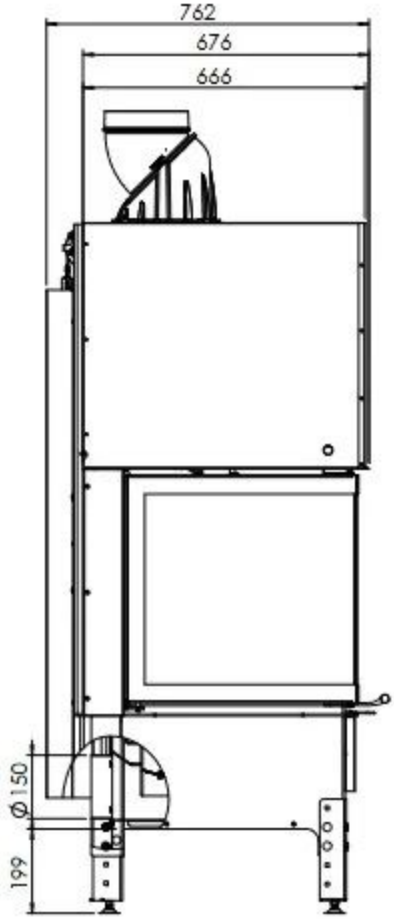
762
676
666
Ø 150
199

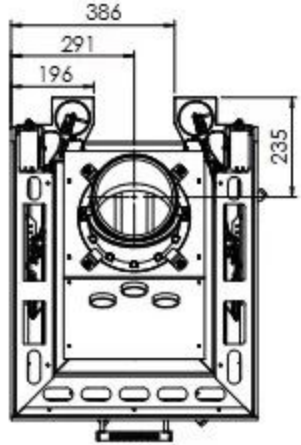
386
291
196
235

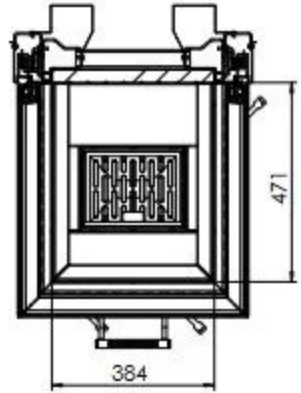
471
384