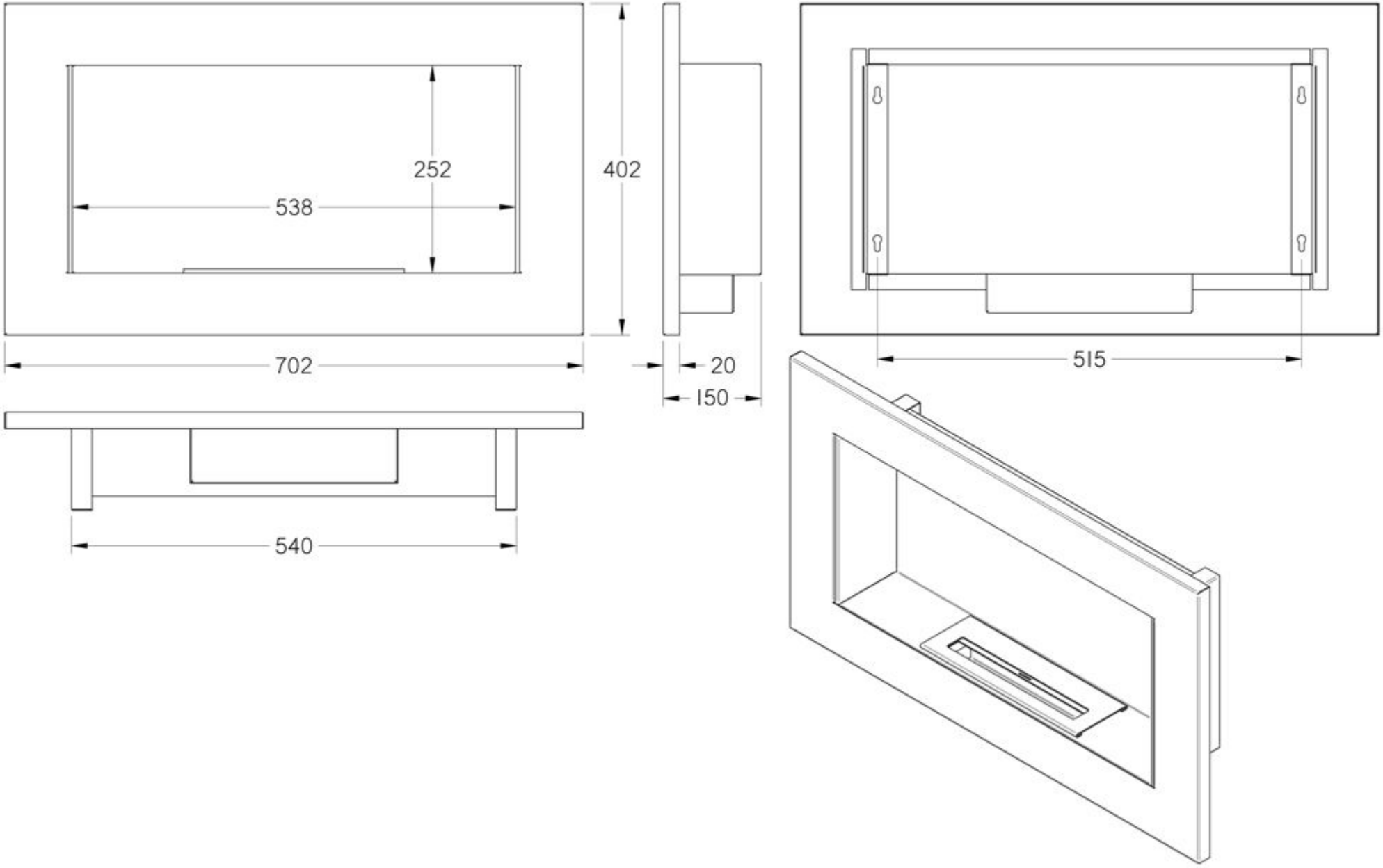
252
538
402
702
20
150
515
540