Rozmery v mm; Maße in mm; Dimensions in mm

LAREDO - BOK PLECH VIKO PLECH - 181A

118 kg

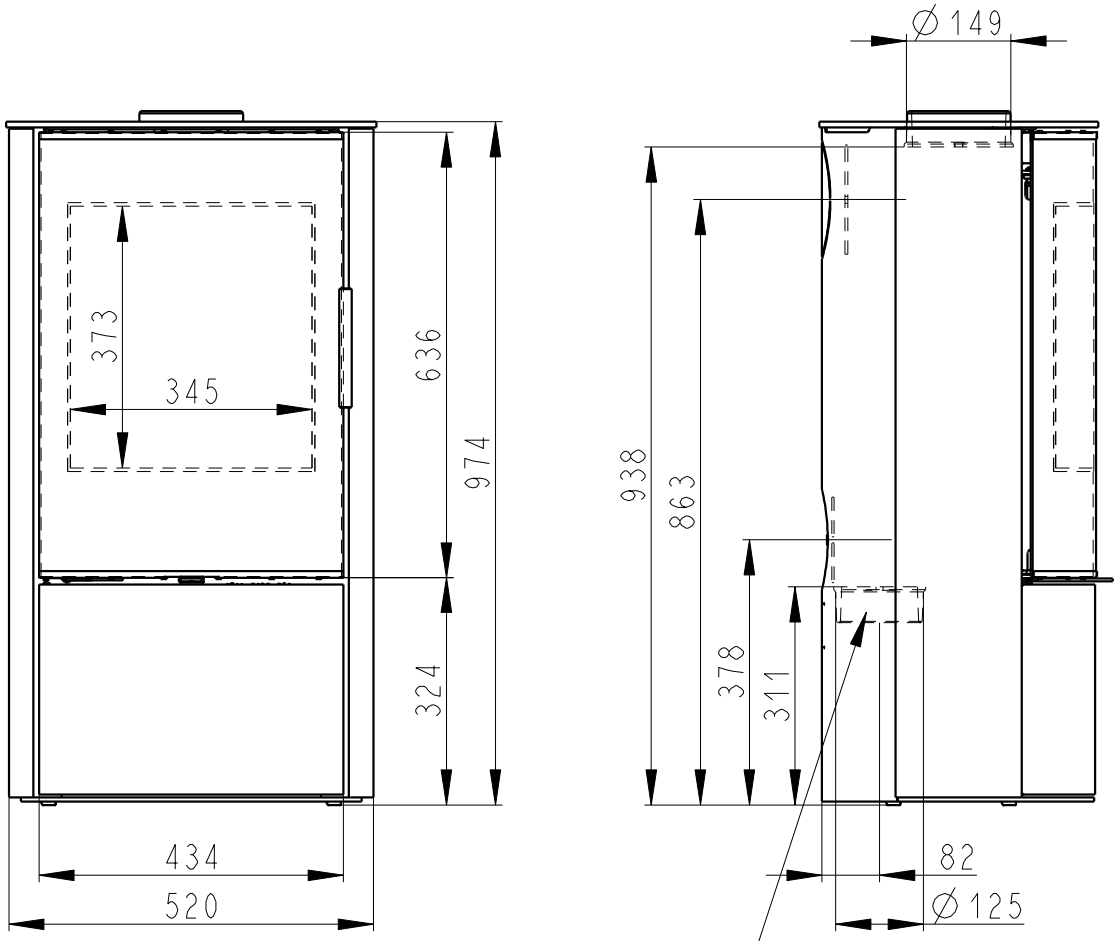

CENTRALNI PRIVOD VZDUCHU
Zentralluftzufuhr
Central air inlet
∅ 125mm

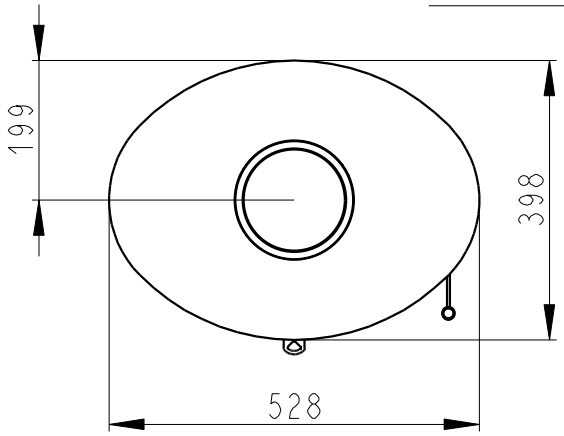

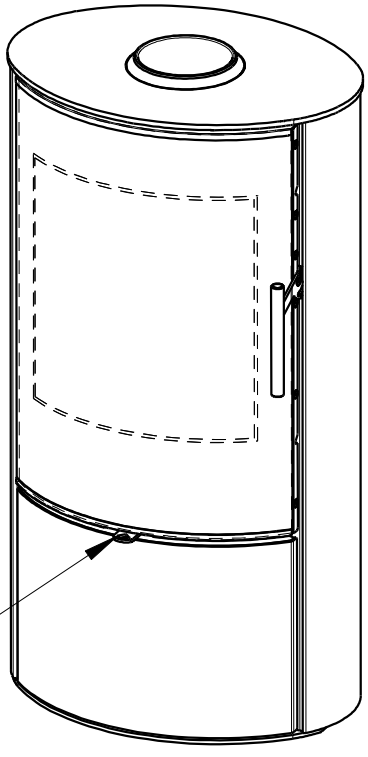

SEKUNDARNI VZDUCH
Sekundärluft
Secondary air
A/UND/AND
PRIMARNI VZDUCH
Primärluft
Primary air